

RING 1

Código artículo	85.FL30.100P3.03.AHEA
Tipo de producto	Outdoor
Categoría	Floodlight
Familia	RING
Subfamilia	RING 1
Pictograms	CRI 80 · CE · IP 67

Dimensions	
Product dimensions (mm)	φ240*H295mm

Esquema

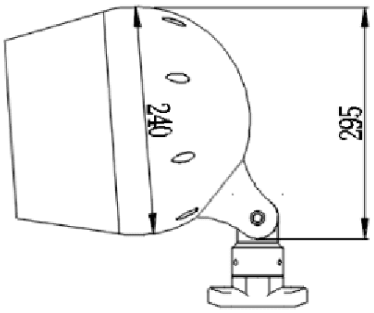

Producto	
Potencia real (W)	100
Flujo luminoso real (lm)	9207
Eficacia luminosa (lm/W)	93
Ángulo de apertura	30°
Tiempo de vida	50000h L90 B10
IP	67
Equipo	DALI 2
Net weight (g)	7500g
Temperatura de color (K)	3000K
Consistencia de color (SDCM)	SDCM2
CRI	80
IK	08